Порядок эксплуатации

1. Установка

- Установку и подключение дросселя должен проводить квалифицированный специалист.
- Перед подключением, а также при техническом обслуживании дросселя убедитесь в отсутствии напряжения на клеммах.
- Подключение дросселя, в зависимости от модели, осуществляется при помощи винтовых зажимов, кабельных наконечников или контактных площадок изготовленных из токопроводящих пластин, с отверстием под болт.

2. Обслуживание

- Дроссель не требует технического обслуживания как такового. Тем не менее, любые работы с дросселем, такие как проверка подключения контактов, внешний осмотр на наличие повреждений, очистка от пыли и т.п. должен проводить квалифицированный специалист.

3. Хранение и транспортировка

- Транспортировка и хранение дросселя осуществляется при температуре от -40 °C до +45 °C, относительной влажности воздуха до 90% (без образования конденсата) и в надлежащей упаковке.
- При транспортировке и хранении дроссель не должен подвергаться воздействию влаги (в т.ч. конденсата), масла, химических веществ, прямых солнечных лучей, пыли, ударов, вибрации.

4. Утилизация

- Вышедший из строя дроссель не представляет опасности для здоровья человека и окружающей среды. Материалы, из которых изготовлены детали дросселя (сталь, медь, алюминий), поддаются внешней переработке и могут быть использованы по усмотрению Потребителя. Детали дросселя, изготовленные с применением пластмассы и изоляционных материалов, могут быть утилизированы с соблюдением экологических норм.

Дроссели постоянного тока серии ZC-DCL



паспорт изделия

Общие положения

- Предназначены для использования в качестве опции для преобразователей частоты (ПЧ).
- Обеспечивают защиту выпрямительного моста ПЧ от высоких входных токов, стабилизируют напряжение в звене постоянного тока и улучшают коэффициент мощности ПЧ.
- Уменьшают пульсацию напряжения в звене постоянного тока при не симметрии входного напряжения.
- Защищают от бросков тока в конденсаторной батарее ПЧ при импульсных выбросах напряжения в сети.
- Снижают скорость нарастания тока при коротких замыканиях.

- При эксплуатации не допускайте механических ударов и падения изделия.
- При эксплуатации изделие не должно подвергаться недопустимым вибрациям.
- При эксплуатации не помещайте изделие в небольшие замкнутые пространства. Это препятствует отведению тепла от дросселя.

Общие технические характеристики изделия

Модель	Мощность, кВт	Номинальный ток, А	Индуктивность, мГн
ZC-DCL-30K	30	65	0.8
ZC-DCL-37K	37	80	0.7
ZC-DCL-45K	45	100	0.54
ZC-DCL-55K	55	120	0.45
ZC-DCL-75K	75	160	0.36
ZC-DCL-90K	90	200	0.33
ZC-DCL-110K	110	250	0.26
ZC-DCL-132K	132	300	0.26
ZC-DCL-160K	160	350	0.17

Параметр	Описание
Номинальное напряжение	до 800 В постоянного тока
Номинальный ток	см. модельный ряд
Класс изоляции	F (155°C)
Степень защиты	IP00
Падение напряжения	менее 4 %
Максимально допустимый ток	1,5 х номинальный ток, в течении 60 сек
Уровень звука	не более 65 дБ
Сопротивление изоляции	не менее 100 МОм, при 1000 В постоянного тока
Окружающая температура эксплуатации	-25°C…+45°C

Схема подключения

Приведена в инструкции по эксплуатации на преобразователь частоты.

Габаритные и присоединительные размеры, мм

Модель	Рисунок	Размеры, мм (±0,5)					
		L	D	W	W1	H	AxB
ZC-DCL-30K	1	138	111	150	85	170	8,4x13
ZC-DCL-37K							
ZC-DCL-45K							
ZC-DCL-55K		155	125	160	90	195	9x18
ZC-DCL-75K	2	165	100	130	98	218	9x18
ZC-DCL-90K							
ZC-DCL-110K		210	176	150	115	255	11x18
ZC-DCL-132K							
ZC-DCL-160K							

Примечание: производитель оставляет за собой право без предварительного уведомления изменять конструктивные размеры изделия.

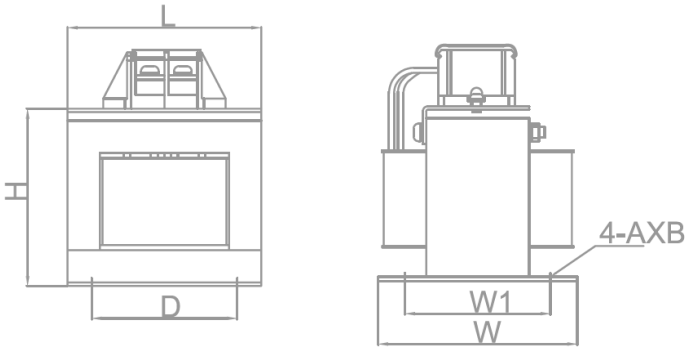

Рисунок 1

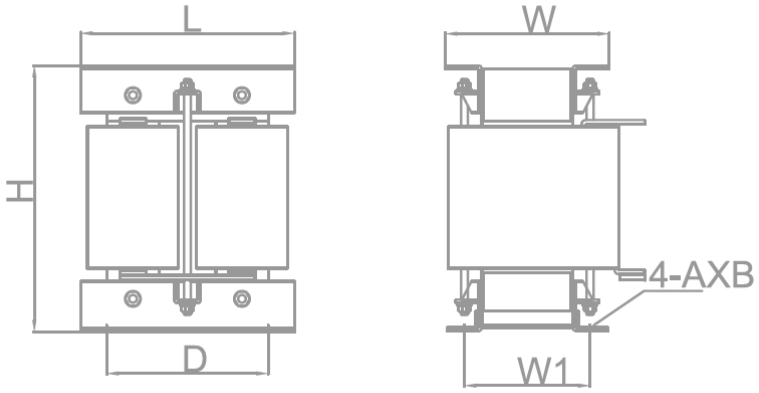

Рисунок 2